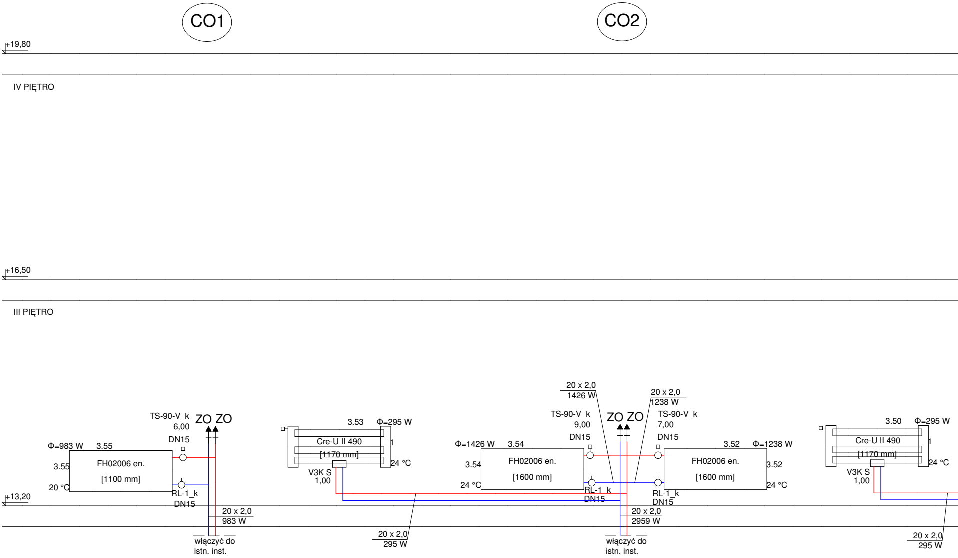
CO1
CO2
+19,80
IV PIĘTRO
+16,50
III PIĘTRO
+13,20
Φ=983 W
3.55
3.55
FH02006 en.
[1100 mm]
20 °C
TS-90-V_k
6,00
DN15
ZO ZO
RL-1_k
DN15
20 x 2,0
983 W
włączyć do
istn. inst.
3.53
Φ=295 W
Cre-U II 490
[1170 mm]
1
24 °C
V3K S
1,00
20 x 2,0
295 W
20 x 2,0
1426 W
Φ=1426 W
3.54
3.54
FH02006 en.
[1600 mm]
24 °C
TS-90-V_k
9,00
DN15
ZO ZO
RL-1_k
DN15
20 x 2,0
2959 W
włączyć do
istn. inst.
20 x 2,0
1238 W
TS-90-V_k
7,00
DN15
3.52
Φ=1238 W
FH02006 en.
[1600 mm]
3.52
24 °C
RL-1_k
DN15
3.50
Φ=295 W
Cre-U II 490
[1170 mm]
1
24 °C
V3K S
1,00
20 x 2,0
295 W

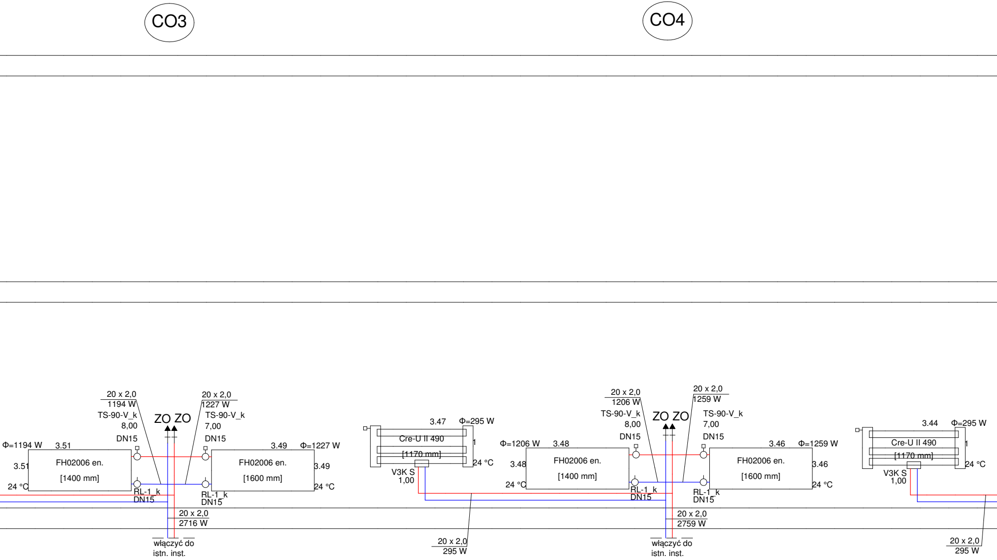

CO3
CO4
20 x 2,0
1194 W
TS-90-V_k
8,00
DN15
ZO ZO
20 x 2,0
1227 W
TS-90-V_k
7,00
DN15
Φ=1194 W
3.51
3.51
FH02006 en.
[1400 mm]
24 °C
RL-1_k
DN15
RL-1_k
DN15
3.49
Φ=1227 W
FH02006 en.
[1600 mm]
3.49
24 °C
20 x 2,0
2716 W
włączyć do
istn. inst.
3.47
Φ=295 W
Cre-U II 490
[1170 mm]
1
24 °C
V3K S
1,00
20 x 2,0
295 W
20 x 2,0
1206 W
TS-90-V_k
8,00
DN15
ZO ZO
20 x 2,0
1259 W
TS-90-V_k
7,00
DN15
Φ=1206 W
3.48
3.48
FH02006 en.
[1400 mm]
24 °C
RL-1_k
DN15
RL-1_k
DN15
3.46
Φ=1259 W
FH02006 en.
[1600 mm]
3.46
24 °C
20 x 2,0
2759 W
włączyć do
istn. inst.
3.44
Φ=295 W
Cre-U II 490
[1170 mm]
1
24 °C
V3K S
1,00
20 x 2,0
295 W

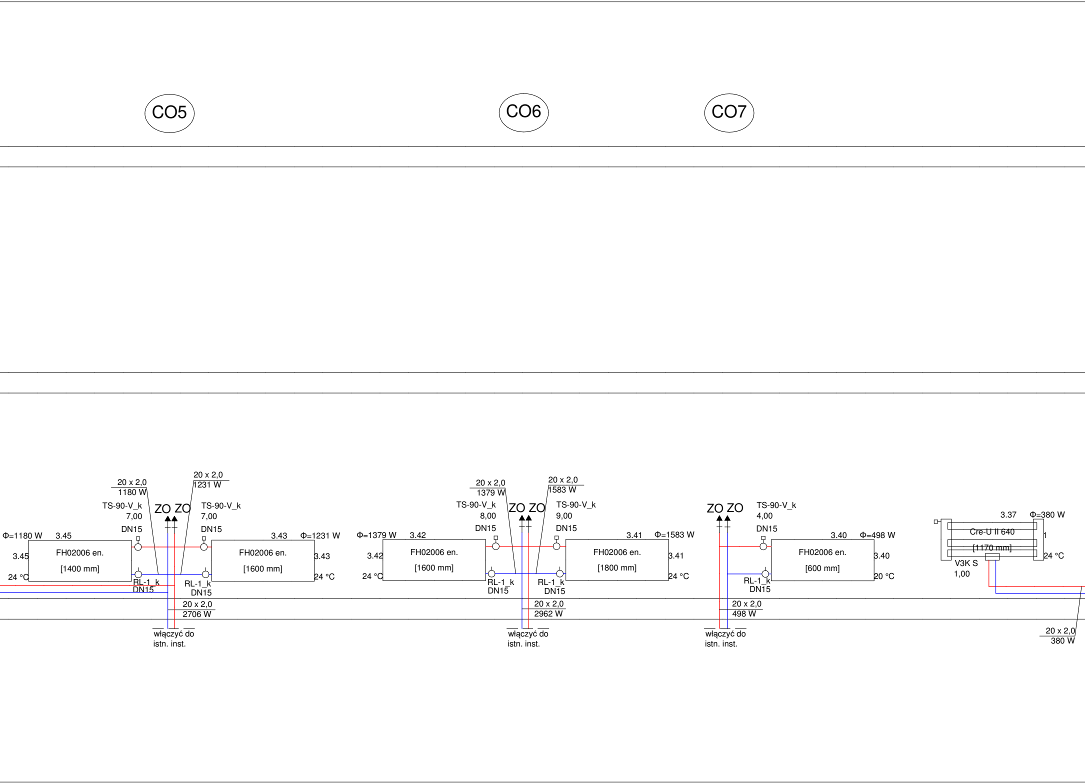
CO5
CO6
CO7
20 x 2,0
1180 W
20 x 2,0
1231 W
TS-90-V_k
7,00
DN15
ZO ZO
TS-90-V_k
7,00
DN15
Φ=1180 W
3.45
3.45
FH02006 en.
[1400 mm]
24 °C
RL-1_k
DN15
RL-1_k
DN15
3.43
Φ=1231 W
FH02006 en.
[1600 mm]
3.43
24 °C
20 x 2,0
2706 W
włączyć do
istn. inst.
20 x 2,0
1379 W
20 x 2,0
1583 W
TS-90-V_k
8,00
DN15
ZO ZO
TS-90-V_k
9,00
DN15
Φ=1379 W
3.42
3.42
FH02006 en.
[1600 mm]
24 °C
RL-1_k
DN15
RL-1_k
DN15
3.41
Φ=1583 W
FH02006 en.
[1800 mm]
3.41
24 °C
20 x 2,0
2962 W
włączyć do
istn. inst.
ZO ZO
TS-90-V_k
4,00
DN15
3.40
Φ=498 W
FH02006 en.
[600 mm]
3.40
20 °C
RL-1_k
DN15
20 x 2,0
498 W
włączyć do
istn. inst.
3.37
Φ=380 W
Cre-U II 640
[1170 mm]
1
24 °C
V3K S
1,00
20 x 2,0
380 W

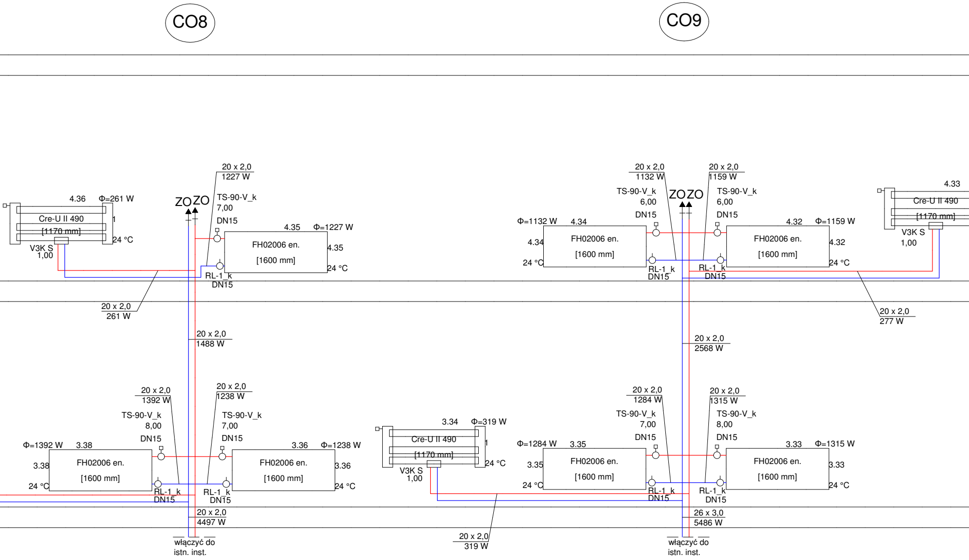
CO8
CO9
ZO
ZO
ZO
ZO
4.36
Φ=261 W
Cre-U II 490
[1170 mm]
1
24 °C
V3K S
1,00
20 x 2,0
1227 W
TS-90-V_k
7,00
DN15
4.35
Φ=1227 W
FH02006 en.
[1600 mm]
4.35
24 °C
RL-1_k
DN15
20 x 2,0
261 W
20 x 2,0
1488 W
20 x 2,0
1392 W
TS-90-V_k
8,00
DN15
Φ=1392 W
3.38
FH02006 en.
[1600 mm]
3.38
24 °C
RL-1_k
DN15
20 x 2,0
1238 W
TS-90-V_k
7,00
DN15
3.36
Φ=1238 W
FH02006 en.
[1600 mm]
3.36
24 °C
RL-1_k
DN15
20 x 2,0
4497 W
włączyć do
istn. inst.
20 x 2,0
1132 W
TS-90-V_k
6,00
DN15
Φ=1132 W
4.34
FH02006 en.
[1600 mm]
4.34
24 °C
RL-1_k
DN15
20 x 2,0
1159 W
TS-90-V_k
6,00
DN15
4.32
Φ=1159 W
FH02006 en.
[1600 mm]
4.32
24 °C
RL-1_k
DN15
4.33
Cre-U II 490
[1170 mm]
V3K S
1,00
20 x 2,0
277 W
20 x 2,0
2568 W
3.34
Φ=319 W
Cre-U II 490
[1170 mm]
1
24 °C
V3K S
1,00
20 x 2,0
319 W
20 x 2,0
1284 W
TS-90-V_k
7,00
DN15
Φ=1284 W
3.35
FH02006 en.
[1600 mm]
3.35
24 °C
RL-1_k
DN15
20 x 2,0
1315 W
TS-90-V_k
8,00
DN15
3.33
Φ=1315 W
FH02006 en.
[1600 mm]
3.33
24 °C
RL-1_k
DN15
26 x 3,0
5486 W
włączyć do
istn. inst.

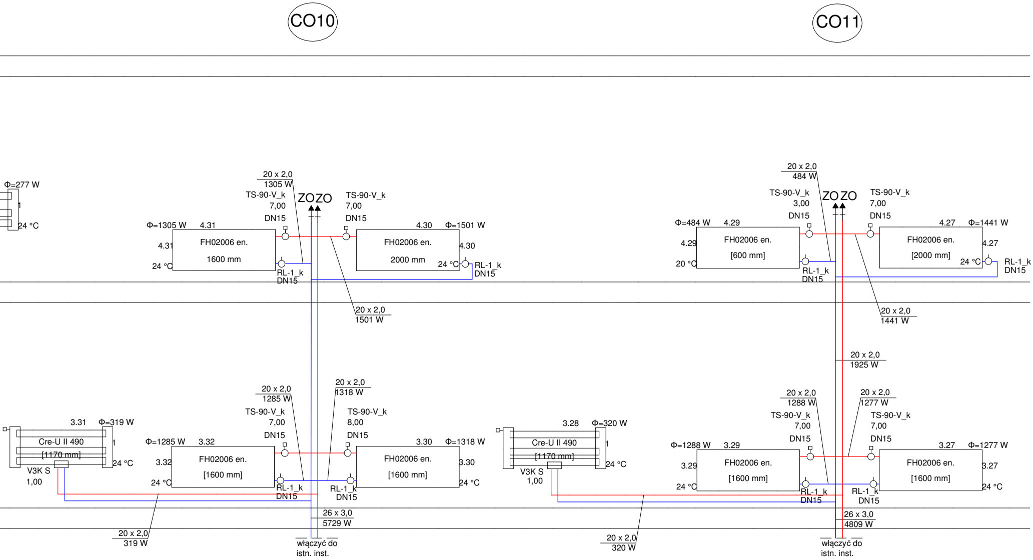
CO10
CO11
Φ=277 W
1
24 °C
20 x 2,0
1305 W
TS-90-V_k
7,00
DN15
ZO
ZO
TS-90-V_k
7,00
DN15
Φ=1305 W
4.31
4.31
FH02006 en.
1600 mm
24 °C
RL-1_k
DN15
4.30
Φ=1501 W
FH02006 en.
2000 mm
4.30
24 °C
RL-1_k
DN15
20 x 2,0
1501 W
20 x 2,0
1285 W
20 x 2,0
1318 W
TS-90-V_k
7,00
DN15
TS-90-V_k
8,00
DN15
3.31
Φ=319 W
Cre-U II 490
[1170 mm]
1
24 °C
V3K S
1,00
Φ=1285 W
3.32
3.32
FH02006 en.
[1600 mm]
24 °C
RL-1_k
DN15
RL-1_k
DN15
3.30
Φ=1318 W
FH02006 en.
[1600 mm]
3.30
24 °C
26 x 3,0
5729 W
20 x 2,0
319 W
włączyć do
istn. inst.
20 x 2,0
484 W
TS-90-V_k
3,00
DN15
ZO
ZO
TS-90-V_k
7,00
DN15
Φ=484 W
4.29
4.29
FH02006 en.
[600 mm]
20 °C
RL-1_k
DN15
4.27
Φ=1441 W
FH02006 en.
[2000 mm]
4.27
24 °C
RL-1_k
DN15
20 x 2,0
1441 W
20 x 2,0
1925 W
20 x 2,0
1288 W
20 x 2,0
1277 W
TS-90-V_k
7,00
DN15
TS-90-V_k
7,00
DN15
3.28
Φ=320 W
Cre-U II 490
[1170 mm]
1
24 °C
V3K S
1,00
Φ=1288 W
3.29
3.29
FH02006 en.
[1600 mm]
24 °C
RL-1_k
DN15
RL-1_k
DN15
3.27
Φ=1277 W
FH02006 en.
[1600 mm]
3.27
24 °C
26 x 3,0
4809 W
20 x 2,0
320 W
włączyć do
istn. inst.

UWAGI OGÓLNE:

1. Rysunku nie skalować.
2. Rysunki należy czytać łącznie z opisem technicznym i rysunkami architektonicznymi. Wymiary sprawdzić na budowie i potwierdzić z rysunkami innych branż.
3. Ostateczną koordynację przeprowadzić na budowie.
4. Przed przystąpieniem do prac sprawdzić w odpowiednich projektach prace powiązane. Ewentualne wady koordynacyjne przedstawić przed przystąpieniem do robót. Niewskazane jest prowadzenie robót w oparciu o dokumentację jednej branży bez sprawdzenia ich odniesień do architektury i pozostałych branż.
5. Wszystkie zmiany, które Wykonawca zdecyduje się wprowadzić (również te, które służą jedynie zmianie technologii) powinny być skonsultowane z projektantem.
6. Przed przystąpieniem do wykonania konstrukcji ścian i stropów, wszystkie przebicia porównać z projektem instalacji.
7. Kolor, wygląd i ostateczną lokalizację elementów widocznych uzgodnić z Architektem.
8. **Przepusty instalacyjne przez ściany i stropy oddzielenia pożarowego należy uszczelnić ogniochronnie w klasie odporności ogniowej przegrody.**
   Przepusty instalacyjne przez ściany i stropy niebędące oddzieleniem stref pożarowych należy wykonać w standardowych tulejach ochronnych.
9. Wszelkie przywołane nazwy własne produktów i materiałów służą określeniu pożądanego standardu wykonania. Dopuszcza się zastosowanie innych materiałów i urządzeń o parametrach niegorszych, niż wymienione w opracowaniu, po uzyskaniu akceptacji Projektanta i Inspektora Nadzoru

Legenda:

①	- pion instalacji c.o.
🟥 ———	- projektowana instalacja co -zasilanie
🟦 ———	- projektowana instalacja co - powrót
3.05 +24 °C Φwym: 1756W	- nr pom./ temp. obliczeniowa/ zapotrzebowanie na ciepło
3.59 Φ=186 W FH01006__ 3.59 [400 mm] 16 °C	- grzejnik stalowy płytowy higieniczny wiszący: typ: FHO1006; wymiary: H=600mm, L=400mm, D=61mm; zapotrzebowanie na ciepło [W]; nr pomieszczenia; temperatura pom. [°C].
Φ=583 W 3.61 3.61_b FH02006 en. 24 °C [800 mm]	- grzejnik stalowy płytowy higieniczny wiszący: typ: FHO2006; wymiary: H=600mm, L=800mm, D=100mm; zapotrzebowanie na ciepło [W]; nr pomieszczenia; temperatura pom. [°C].
Φ=826 W 3.74 3.74 FH02009 en. 24 °C [800 mm]	- grzejnik stalowy płytowy higieniczny wiszący: typ: FHO2009; wymiary: H=900mm, L=800mm, D=100mm; zapotrzebowanie na ciepło [W]; nr pomieszczenia; temperatura pom. [°C].
3.68 Φ=1860 W FH03006 en. 3.68_a [1400 mm] 20 °C	- grzejnik stalowy płytowy higieniczny wiszący: typ: FHO3006; wymiary: H=600mm, L=1400mm, D=155mm; zapotrzebowanie na ciepło [W]; nr pomieszczenia; temperatura pom. [°C].
4.33 Φ=277 W Cre-U II 490 1 [1170 mm] 24 °C	- grzejnik łazienkowy; typ: Cre-U II 490; wymiary: H=1170mm, L=490mm, D=129mm; zapotrzebowanie na ciepło [W]; nr pomieszczenia; temperatura pom. [°C].
TS-90-V_k 5,00 DN15	- zawór termostatyczny
○	- zawór powrotny odcinający
V3K S 1,00	- wkładka zaworowa V3K S do grzejników firmy Kermi z możliwością kryzowania
20 x 2,0	- średnica projektowanych rur stalowych ocynkowanych
ZO ↑	- zawór odpowietrzający

UWAGA:
Z uwagi na modernizacyjny charakter robót wszystkie wymiary i rozmieszczenie pionów instalacyjnych oraz włączenia w istniejące instalacje należy sprawdzić na budowie.W przypadku wystąpienia jakichkolwiek wątpliwości, należy bezzwłocznie zawiadomić projektanta części architektonicznej i sanitarnej.

P. P. "ARCHITEKT STUDIO ILP" 42 - 300 MYSZKÓW UL. PUŁASKIEGO 54 TEL/FAX 34 313-86-00 e-mail:architekt.studio@pro.onet.pl

OBIEKT/ INWESTYCJA:	"MODERNIZACJA ORAZ PRZEBUDOWA BUDYNKU ZOZ WE WŁOSZCZOWIE Z PRZEZNACZENIEM NA DZIAŁALNOŚĆ REHABILITACYJNĄ."
ADRES INWESTYCJI:	UL. ŻEROMSKIEGO 28, 29-100 WŁOSZCZOWA, DZ. NR EWID. 4455/4
INWESTOR:	ZESPÓŁ OPIEKI ZDROWOTNEJ WE WŁOSZCZOWIE SZPITAL POWIATOWY IM. JANA PAWŁA II
BRANŻA:	SANITARNA
FAZA:	PROJEKT BUDOWLANY

SPRAWDZIŁ: mgr inż. Krzysztof Żelazkiewicz uprawnienia budowlane do projektowania bez ograniczeń w specjalności instalacyjnej nr ewid. 455/02	SPRAWDZIŁ: mgr inż. Jacek Myga uprawnienia budowlane do projektowania bez ograniczeń w specjalności instalacyjnej nr ewid. 414/02

NAZWA RYSUNKU:	ROZWINIĘCIE INSTALACJI C.O. - CZ.1	DATA:	11.2020	NUMER RYSUNKU:	CO1

ZASTRZEGA SIĘ WSZELKIE PRAWA, WYNIKAJĄCE Z USTAWY O PRAWIE AUTORSKIM. RYSUNEK NINIEJSZY NIE MOŻE BYĆ PRZERYSOWYWANY, UZUPEŁNIANY LUB ODSTĄPIONY KOMUKOLWIEK BEZ PISEMNEJ ZGODY JEDNOSTKI AUTORSKIEJ. RYSUNEK OPRACOWANO W PROGRAMIE ZWCAD+2012 - A7E1E076